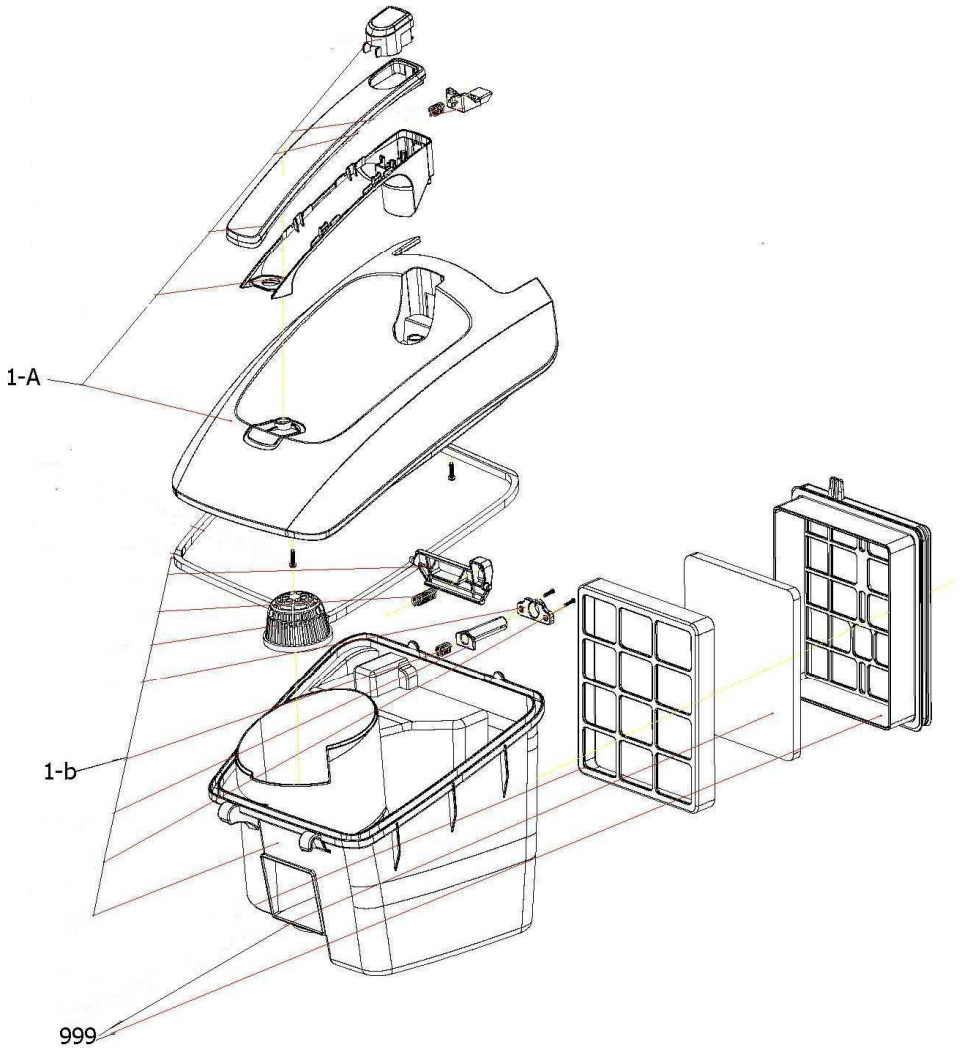
1-A
1-b
999

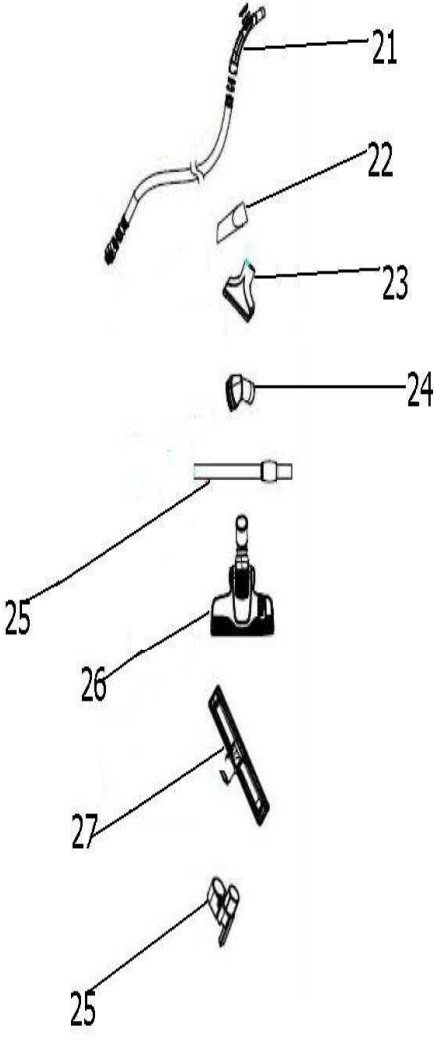
21
22
23
24
25
26
27
25

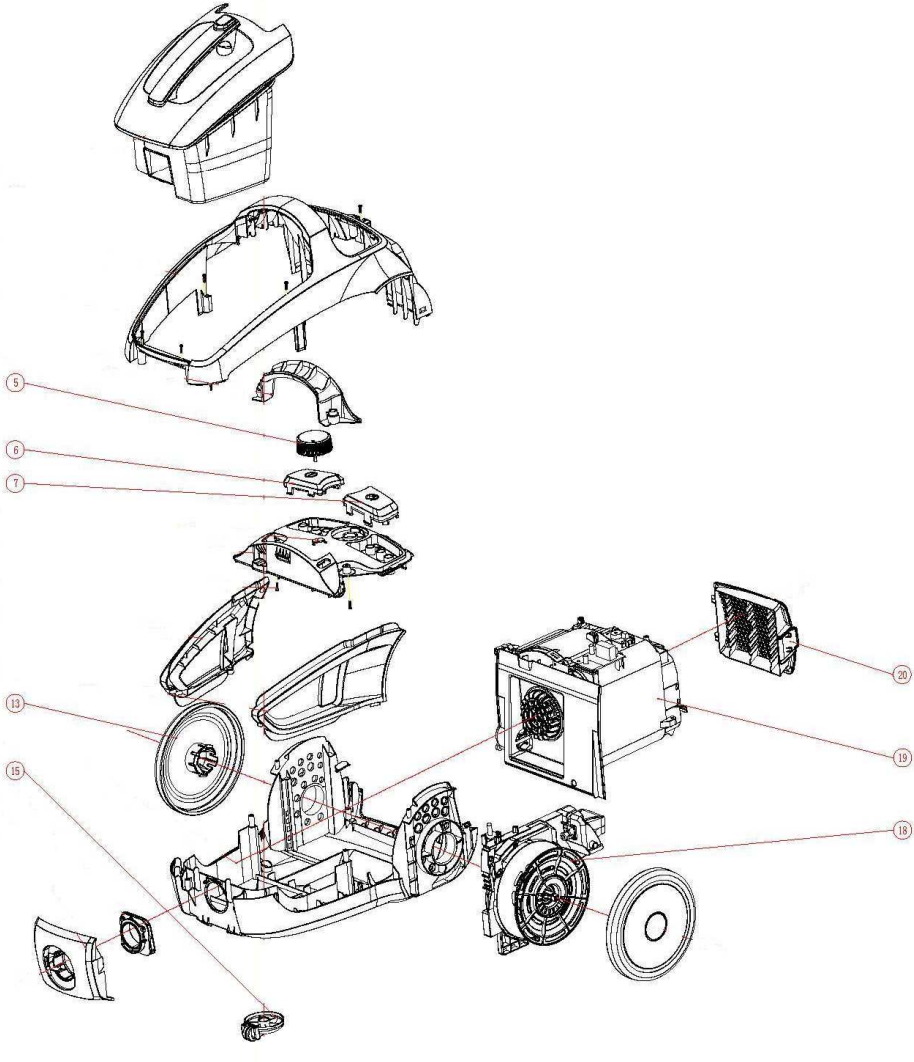
5
6
7
13
15
20
19
18